TOMTAR®

Bano

Otočná sedačka do vany

Návod k použití

ORTOSERVIS

s námi zůstanete v pohybu

Záznam identifikačních údajů výrobku

Doporučujeme, abyste si níže zapsali identifikační údaje výrobku (najdete je na typovém štítku), abyste je měli po ruce, pokud budete potřebovat další informace o svém výrobku. (Viz část „Označení výrobku“).

TYP Typ / model	
REF Položka č.:	
UDI Výrobní číslo (21):	
Datum výroby:	
Ostatní informace / poznámky:	

Děkujeme, že jste si vybrali výrobek společnosti DIETZ.

Tento výrobek je zdravotnická pomůcka. Abyste jej mohli správně používat a vyhnuli se možným rizikům způsobeným nesprávným použitím, musíte se důkladně seznámit s návodem k jeho použití.
Než začnete výrobek používat, přečtěte si pozorně tento návod k použití. Obsahuje důležité pokyny, které vám umožní plně využít technické výhody. Kromě toho obdržíte informace, které vám pomohou udržet bezpečnost výrobku.

Máte-li jakékoli dotazy nebo potřebujete další informace, obraťte se na prodejce, který vám výrobek dodal.

Na našich webových stránkách vždy najdete nejnovější informace o vašem výrobku. Pro informace nebo dotazy týkající se bezpečnosti výrobků kontaktujte DIETZ písemně nebo telefonicky. Naše kontaktní informace naleznete na zadní straně tohoto návodu k použití.

POZNÁMKA

Verze uživatelské příručky pro zrakově postižené je k dispozici na **www.dietz-group.de** ve formátu PDF.

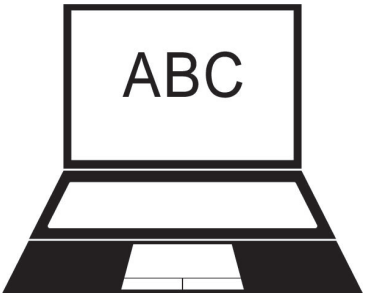

1 Důležité informace

1.1 Obecné informace 5

1.2 Zamýšlené použití 5

1.3 Indikace 5

1.4 Kontraindikace 5

1.5 Symboly 6

2 Popis výrobku

2.1 Rozsah dodávky 7

2.2 Popis částí 7

2.3 Příslušenství 7

3 Uvedení výrobku do provozu

3.1 Návod k montáži 8

3.2 Nářadí 8

3.3 Montáž Bano. 8

3.4 Montáž uvolňující páky 8

4 Používání výrobku

4.1 Nastavení otočné sedačky do vany 9

4.2 Otočení sedačky 10

4.3 Nastupování a vystupování 10

4.4 Přeprava 10

5 Technické údaje

4.5 Příslušenství a doplňky od externích dodavatelů 11

5.1 Systém měření DIETZ 11

5.2 Specifikace 12

5.3 Produktové testy. 12

5.4 Materiály 12

5.5 Označení výrobku 13

6 Bezpečnostní pokyny

6.1 Bezpečnostní pokyny 14

7 Péče a údržba

7.1 Servis a údržba. 15

7.2 Plán údržby 16

7.3 Čištění 17

7.4 Dezinfekce 17

7.5 Likvidace 17

7.6 Předávání/opětovné použití 18

7.7 Skladování 18

8 Prohlášení výrobce

8.1 Záruka 19

8.2 Životnost 19

8.3 Odpovědnost 19

1.1. OBECNÉ INFORMACE

Tento návod k použití je součástí dodávky. Uživatel by měl mít tento návod vždy po ruce a musí zůstat u výrobku, pokud bude výrobek předán třetí straně. Vyhrazujeme si právo na změny verzí zobrazených v tomto návodu k použití v důsledku dalšího technického vývoje. Přetisky, překlady a reprodukce tohoto návodu v jakékoli formě, vcelku nebo po částech, vyžadují písemný souhlas společnosti DIETZ GmbH. Autorská práva vlastní výrobce. Nejnovější verzi návodu k použití můžete získat kontaktováním společnosti DIETZ GmbH. Před sestavením a použitím produktu si přečtěte návod.

1.2 ZAMÝŠLENÉ POUŽITÍ

Výrobek je určen pro osoby se sníženou pohyblivostí k usnadnění sprchování/mytí vsedě ve vaně. Výrobek je určen výhradně pro použití v interiéru a pro maximální hmotnost uživatele 120 kg.
Výrobek není vhodný pro osoby, které jsou menší než 146 cm nebo váží méně než 40 kg (BMI < 17) a nesmí být používán dětmi. Výrobek není vhodný pro trvalé sezení. Nesmí se používat k přepravě osob nebo nákladů.

1.3 INDIKACE

Použití otočné sedačky do vany je určeno pro osoby s:

- omezením hybnosti dolních končetin
- nestabilitou
- ztrátou / poškozením končetin

1.4 KONTRAINDIKACE

Výrobek je nevhodný v případě:

- poruch vnímání
- závažné nerovnováhy
- neschopnosti sedu
- tělesné hmotnosti přesahující 120 kg

1.5 SYMBOLY

Tyto symboly označují pasáže textu, které jsou užitečné pro používání a provoz produktu v každodenním životě.

VAROVÁNÍ

Je povinné respektovat a dodržovat varování. Upozorňují vás na skutečnost, že jejich nedodržení může mít za následek zranění a/nebo poškození výrobku nebo životního prostředí.

POZNÁMKA

Tipy a rady, které usnadňují používání různých funkcí.

2.1 ROZSAH DODÁVKY

Výrobek je z výroby zabalen do ochranné fólie a je dodáván v kartonové krabici. Po obdržení zboží prosím ihned zkontrolujte, zda je obsah kompletní a nepoškozený. Pokud je obsah viditelně poškozen, neprodleně informujte přepravní společnost.

VAROVÁNÍ

Nebezpečí otravy: Při hoření mohou obalové fólie uvolňovat toxické plyny.

Nebezpeční udušení: Uchovávejte plastové sáčky mimo dosah dětí.

Rozsah dodávky otočné sedačky Bano:

- 1 předsestavená sedačka (boční opěrky, otočný kruh, uvolňovací páka)
- 1 zádová opěrka
- 2 boční opory
- Montážní sada pro montáž uvolňovací páky (plastové pouzdro, pružina)
- Nářadí: imbusový klíč, vidlicový klíč
- 1 návod k použití

2.2 POPIS ČÁSTÍ

1. Zádová opěrka
2. Bočnice vč. trubky zad
3. Povrch sedačky
4. Uvolňovací páka
5. Pryžová koncovka
6. Boční opora
7. Otočný kruh
8. Hvězdicový šroub

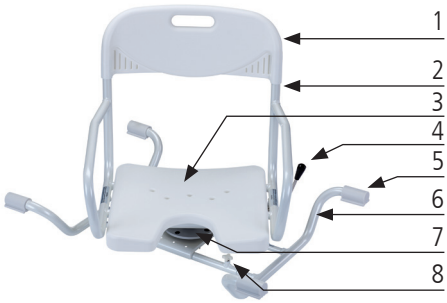

Obr. 1

2.3 PŘÍSLUŠENSTVÍ

K produktu není dodáváno žádné příslušenství.

3.1 NÁVOD K MONTÁŽI

Montáž a kontrolu funkčnosti musí provést odborný prodejce. Technik přizpůsobí produkt příslušnému uživateli.

POZNÁMKA

Před sestavením a použitím produktu si přečtěte návod k použití.

3.2 NÁŘADÍ

▼ Imbusový klíč

3.3 Montáž Bano

1. Výrobek je dodáván předem smontovaný (bez zádové opěrky a bočních opor). Vyjměte výrobek z obalu za boční opory oběma rukama a sejměte plastový sáček.
2. Pro montáž bočních opor uvolněte hvězdicové šrouby, 2 ks na každé straně (obr. 2, 1). Nyní můžete zasunout boční opory na místo (obr. 2, 2).
3. Zádová opěrka se poté nasune na zádové trubky až na doraz (obr. 3,1).

VAROVÁNÍ

Nebezpečí skřípnutí: Při montáži dávejte pozor na své ruce / prsty.

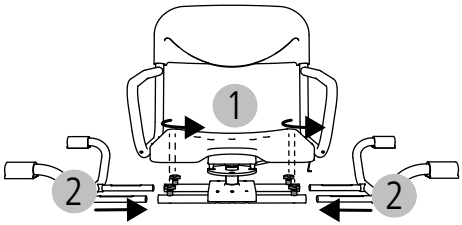

Obr. 2

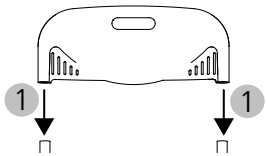

Obr. 3

3.4 Montáž uvolňující páky

1. Umístěte výrobek spodní stranou nahoru na čistý, rovný a stabilní povrch (podlahu nebo stůl).
2. Pro montáž uvolňovací páky na levé straně uvolněte pružinu zatlačením

VAROVÁNÍ

Nebezpečí skřípnutí: Při manipulaci s pružinou dávejte pozor na své ruce/prsty.

dolů (obr. 4, 1) a poté uvolněte šrouby (obr. 4, 2).

3. Nyní můžete sejmout páku z otočného kruhu a nasadit ji na druhou stranu s přiloženou pružinou a objímkou.
4. Přemístěte šroubové spojení a utáhněte jej (obr. 4, 2).
5. Nakonec pružinu opět napněte (obr. 4, 1).

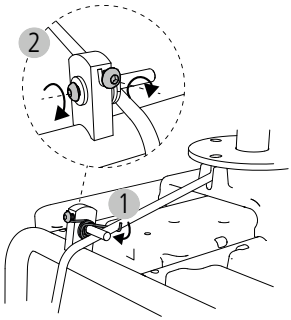

Obr. 4

4.1 Nastavení otočné sedačky do vany

Otočná sedačka do vany lze použít v jakékoli vaně standardní velikosti. Boční opory mají protiskluzové pryžové koncovky. Tím se zabrání uklouznutí na okraji vany.
Umístěte otočnou sedačku do vany tak, aby boční opory s pryžovými koncovkami zcela spočívaly na okraji vany.

1. Otočné sedačka do vany musí být přizpůsobena šířce vany. Za tímto účelem povolte hvězdicové šrouby (4 ks) (obr. 5, 1)
2. Umístěte otočnou sedačku do vany a rovnoměrně vytáhněte obě boční opory tak, aby pryžové koncovky zcela spočívaly na okraji vany (obr. 5, 2).
3. Poté znovu utáhněte hvězdicové šrouby (4 ks) (obr. 5, 1).

VAROVÁNÍ

Nebezpečí skřípnutí: Při nastavování šířky dávejte pozor na své ruce/prsty.
Nebezpečí převrácení: Opotřebované nebo poškozené pryžové koncovky by měly být okamžitě vyměněny.
Nebezpečí úrazu: Ujistěte se, že jsou boční opory správně nastaveny na šířku vany, a to tak, že pryžové koncovky zcela dosedají na okraj vany.
Nebezpečí uklouznutí: Pryžové koncovky a okraj vany musí být zbaveny mastnoty, mýdla a sprchového gelu.

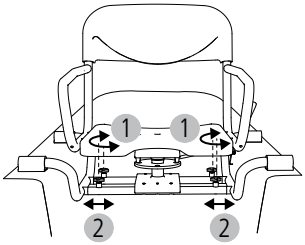

Obr. 5

4.2 Otočení sedačky

1. Pro otočení sedačky zatlačte uvolňovací páku směrem ven (obr. 6, 1).
2. Nyní otočte sedačkou požadovaným směrem (obr. 6, 2) a uvolněte uvolňovací páku.
3. Sedačka se automaticky uzamkne v 90° od výchozí polohy.

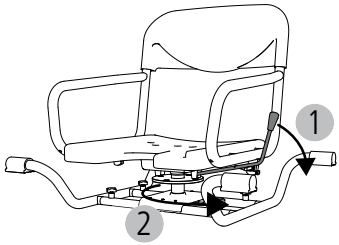

Obr. 6

4.3 Nastupování a vystupování

1. Při posazování otočte sedačku ve směru nástupu (kapitola 4.2).
2. Posaďte se na sedačku a použijte područky jako oporu.
3. Zatlačte uvolňovací páku a otočte se se sedačkou do vany. Pokud je to nutné, požádejte někoho, aby vám pomohl.
4. Chcete-li vstát, proveďte kroky v opačném pořadí.

VAROVÁNÍ

Nebezpečí nehody: Nestoupejte na sedačku.

Nebezpečí nehody: Při posazování nebo vstávání se neopírejte o boční opory nebo pryžové koncovky.

Nebezpečí nehody: Ujistěte se, že je sedačka zajištěna v poloze (každých 90°).

4.4 PŘEPRAVA

Výrobek není určen pro časté přenášení. V případě nutnosti přepravy výrobku doporučujeme demontovat jej podle výše uvedeného montážního návodu v opačném pořadí. Výrobek by měl být zabalen tak, aby byl ve stabilní poloze a nehrozilo nebezpečí náhlých a nebezpečných pohybů v dopravním prostředku.

4.5 PŘÍSLUŠENSTVÍ A DOPLŇKY OD EXTERNÍCH DODAVATELŮ

K tomuto výrobku není k dispozici žádné příslušenství. Obecně je povoleno používat pouze originální příslušenství od DIETZ GmbH. Pokud jsou na výrobku instalovány produkty třetích stran, odpovědnost za bezpečnost výrobku přechází na osobu, která příslušenství instaluje. Nové prohlášení o shodě kombinace příslušenství nebo doplňku a výrobku pak musí učinit osoba, která je instaluje. Platnost shody deklarované společností DIETZ podle MDR 2017/745, příloha I-III zaniká.

VAROVÁNÍ

Bezpečnostní riziko: V případě použití doplňků nebo příslušenství, které neprodává DIETZ, nelze zaručit bezpečnost výrobku.

Pokud je k výrobku přidáno příslušenství nebo doplňky, je třeba dodržovat bezpečnostní pokyny v návodu k obsluze příslušenství nebo doplňků.

5.1 SYSTÉM MĚŘENÍ DIETZ

Zde uvedené rozměry se vztahují na standardní konfiguraci výrobku.

POZNÁMKA

Všechny rozměry na textilních dílech (např. čalounění zad) je třeba chápat s tolerancí +/– 10 cm.

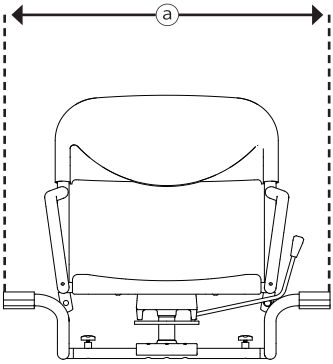

Obr. 7

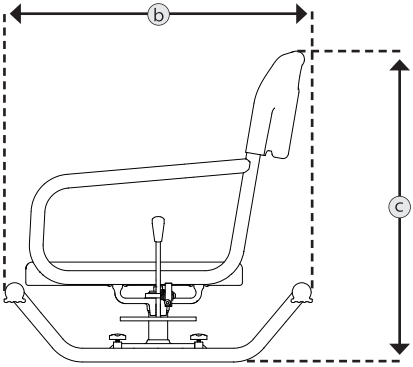

Obr. 8

5.2 SPECIFIKACE

	Technické údaje		Bano
	Barva	mm	bílá
a	Celková šířka	mm	710 - 870
b	Celková délka	mm	570
c	Celková výška	mm	575
	Rozměr sedačky (Š x H)	mm	400 × 400
	Otočná (360°)		4 kroky po 90°
	Okolní provozní teplota		10 C° až +40 C°
	Okolní podmínky pro skladování		0°C až 45°C // 20% až 75% relativní vlhkost
	Celková hmotnost	kg	6,5
	Nosnost [1]	kg	120

[1] Nosnost včetně nákladu/Hmotnost nákladu snižuje maximální hmotnost uživatele

5.3 PRODUKTOVÉ TESTY

DIN EN 12182	Testováno v souladu s požadavky technických pomůcek pro handicapované osoby
ISO 17966	Testováno podle požadavků a zkušebních metod pro osobní hygienické pomůcky
ISO 10993-5	Testováno na toxicitu materiálu
Hmotnost testovací figuríny	120 kg

5.4 MATERIÁLY

Boční opory / trubky zádové op.	Hliník (lakovaný)
Pryžové koncovky	Plast (TPR)
Zádová opěrka / sedačka	Polyetylen (PE)
Záslepky sedačky	Plast (TPR)
Uvolňovací páka	Nerezová ocel, bakelit
Hvězdicový šroub	Nerezová ocel, Polyetylen (PE)
Otočný kruh	Hliník
Šrouby, spoje	Nerezová ocel

Poznámka: Všechny použité kovy jsou odolné proti korozi

5.5 OZNAČENÍ VÝROBKU

Typové štítky a varovné štítky na výrobku musí zůstat čitelné. Nečitelné nebo chybějící nálepky okamžitě vyměňte.

Nálepka se výrobním číslem je velmi důležitá pro identifikaci výrobku, umísťuje se na štítek výrobku, který je umístěn pod sedačkou. Nesmí se odstraňovat.

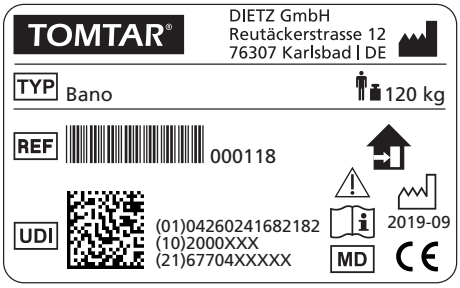

Obr. 9

TOMTAR®	Ochranná známka
TYP	Typ / model
REF	REF = Číslo položky
UDI	UDI = Jedinečný identifikátor prostředku (01) UDI-DI / GTIN (10) Číslo objednávky (21) Výrobní číslo
	Výrobce / ochranná známka/ kontaktní adresa výrobce
	Maximální nosnost/zátěž
	Datum výroby
	Výrobek je schválen pouze pro použití v interiéru
	Postupujte dle návodu
	Pozor: Věnujte pozornost bezpeč. pokynům v návodu!
MD	Zdravotnický prostředek
CE	označení CE MDR 2017/745, příloha I-III

6.1 BEZPEČNOSTNÍ POKYNY

Při používání výrobku vždy dodržujte následující bezpečnostní pokyny, abyste předešli pádům, nebezpečným situacím a poškození výrobku:

- Výrobek je určen pouze pro použití v interiéru.
- Nepoužívejte výrobek jako oporu ani na něj nestoupejte.
- Při posazování a vstávání ve vaně hrozí nebezpečí uklouznutí, zvláště při použití mýdla nebo sprchového gelu
- Před každým použitím zkontrolujte výrobek, zda není poškozen. Nepoužívejte poškozený výrobek.
- Po každém rozebrání a opětovném složení výrobku zkontrolujte jeho stabilitu.
- Pokud je vaše pohyblivost výrazně omezena, používejte výrobek s pomocí další osoby.
- Povrch výrobku se může zahřát horkou vodou nebo vystavením slunečnímu záření. Nebezpečí popálení!
- Jakékoli vážné nehody spojené s výrobkem musí být hlášeny výrobci a odpovědnému orgánu.

7.1 SERVIS / ÚDRŽBA

Doporučujeme provádět kontroly uvedené v plánu údržby v pravidelných intervalech, abyste zajistili, že použití výrobku bude vždy bezpečné.
Nezajištění péče a údržby nebo nedostatečná péče a údržba výrobku vede k omezení odpovědnosti. Harmonogram údržby neposkytuje žádné informace o množství práce, kterou bude na výrobku skutečně nutné provést.

POZNÁMKA

Jako uživatel budete první, kdo zaznamená jakékoli poškození. Zjistíte-li závadu popsanou v plánu údržby nebo další závady a funkční poruchy, kontaktujte neprodleně autorizovaného prodejce.

VAROVÁNÍ

Opravy na výrobku musí být prováděny pouze ve specializovaných prodejnách s použitím originálních náhradních dílů DIETZ, aby byla zachována provozní bezpečnost výrobku. Katalog náhradních dílů naleznete na našem webu.

POZNÁMKA

Kontroly a opatření uvedená v plánu údržby musí provádět uživatel nebo asistent, pokud není uvedeno jinak.

POZNÁMKA PRO PRODEJCE:

Pokud uživatel nahlásí abnormality na výrobku, zkontrolujte prosím všechny kontrolní body uvedené v plánu údržby. Kontroly je nutné provádět také před opětovným uvedením výrobku do provozu a po delší době skladování (> 4 měsíce).

7.2 PLÁN ÚDRŽBY

Co	Popis	Před použitím	Měsíčně
Sedací plocha/zádová opěrka Zkontrolujte správnou funkci a případné poškození	• Zkontrolujte, zda je sedačka nebo opěrka, pokud je k dispozici, správně namontována.	X	
	• Kontrola záslepek sedací plochy (5 ks) v sedací ploše. Chybějící záslepky sedačky je třeba ihned vyměnit prostřednictvím vašeho prodejce.	X	
	• Zkontrolujte praskliny a poškození materiálu. V případě zjištění takového poškození nesmí být výrobek dále používán. Okamžitě kontaktujte svého prodejce ohledně opravy.		X
Kontrola bočních opor/ sedačky, zádové trubky pro možné poškození	Zkontrolujte, zda rám není deformovaný nebo prasklý. V případě zjištění takového poškození nesmí být výrobek dále používán. Okamžitě kontaktujte svého prodejce ohledně opravy.		X
Šroubové spoje Kontrola utažení	• Všechny šroubové spoje musí být pevně utaženy. Samojistné matice a šrouby ztrácejí svou účinnost opakovaným uvolňováním a utahováním. Proto je musí vyměnit autorizovaný odborný prodejce.	X	
Pryžové koncovky Kontrola poškození	Poškozené pryžové koncovky musí být okamžitě vyměněny.		X
Vizuální kontrola, kontrola uvolněných dílů, zlomení, koroze nebo jiného poškození	Pokud zjistíte poškození tohoto typu, přestaňte výrobek používat, protože již nelze zaručit bezpečné užívání. Kontaktujte svého prodejce.		X
Celý výrobek Kontrola znečištění	• Části výrobku, které jsou v přímém kontaktu s pokožkou, musí být po každém použití očištěny.	X	
	• Celý výrobek je nutné čistit/dezinfikovat v závislosti na stupni znečištění, minimálně však jednou měsíčně (viz kapitola 7.3. a 7.4).		X

7.3 ČIŠTĚNÍ

K čištění výrobku používejte vlažnou vodu smíchanou s jemným čisticím prostředkem (bez rozpouštědel a s hodnotou pH 5-9). Po vyčištění otřete čistou vodou a poté výrobek osušte hadříkem.

VAROVÁNÍ

Poškození materiálu: K čištění nepoužívejte vysokotlaké čističe, silné, korozivní chemikálie nebo abrazivní prostředky.

Nebezpečí koroze: Abyste zabránili korozi, zajistěte, aby všechny materiály po čištění zcela vyschly.

7.4 DEZINFEKCE

Všechny součásti důkladně otřete nebo nastříkejte povrchovým dezinfekčním prostředkem. Zvláštní pozornost věnujte dezinfekci povrchů, které přicházejí často do kontaktu s kůží, jako je povrch sedačky. Používejte pouze tyto dezinfekční prostředky; použití jiných chemikálií může výrobek poškodit.

- ▼ Bezaldehydové dezinfekční prostředky na bázi alkoholu (max. 70% propylalkoholu)

VAROVÁNÍ

Poškození materiálu: Při dezinfekci dodržujte pokyny k použití a aplikaci vydané výrobcem čisticího / dezinfekčního prostředku.

Riziko infekce: Před každou změnou uživatele je nutné produkt dezinfikovat .

7.5 LIKVIDACE

Pokud výrobek již nepotřebujete, kontaktujte prosím svého prodejce. Produkt si vyzvednou a buď jej řádně zlikvidují, nebo dále použijí. Případně odneste výrobek do místního zařízení na likvidaci odpadu.

7.6 PŘEDÁVÁNÍ/OPĚTOVNÉ POUŽITÍ

Váš výrobek je vhodný pro opětovné použití jinými osobami. Počet opakovaných použití závisí na stavu opotřebení materiálu a funkčnosti výrobku. Při předání výrobku nebo jeho opětovném použití nezapomeňte předat novému uživateli všechny technické podklady potřebné pro bezpečnou manipulaci. Před opětovným použitím musí být výrobek vyčištěn a dezinfikován a musí být zkontrolován, zda není poškozen. K tomu je třeba na výrobku zkontrolovat všechny zkušební body uvedené v plánu údržby.

7.7 SKLADOVÁNÍ

Pro skladování zajistěte, aby byl výrobek skladován na suchém místě chráněném před přímým, silným slunečním zářením a při teplotě 0°C až +45°C. Z důvodu úspory místa lze výrobek demontovat v opačném směru, než je uvedeno v návodu k montáži. Při skladování zajistěte výrobek proti nechtěnému pohybu nebo převrácení.
Po delší době skladování (> 4 měsíce) před opětovným použitím / přemístěním produktu zkontrolujte všechny kontrolní body na produktu uvedené v plánu údržby.

VAROVÁNÍ

Poškození materiálu: Neskladujte výrobek v blízkosti zdroje tepla a během skladování na něj nepokládejte žádné předměty.

8.1 ÚDRŽBA

Záruční servis se vztahuje na všechny vady výrobku, které lze prokazatelně přičíst materiálovým nebo výrobním vadám. Záruční doba je 24 měsíců od dodání. Poškození, ke kterému došlo v důsledku přirozeného opotřebení, úmyslu a nedbalého nebo nesprávného provozu nebo použití, je vyloučeno ze záruční povinnosti. To platí i pro použití nevhodných ošetřujících prostředků, mazacích olejů nebo tuků.

8.2 ŽIVOTNOST

Očekávaná životnost produktu je pět let při každodenním používání a při určeném použití. To předpokládá shodu se specifikacemi údržby a bezpečnosti uvedenými v tomto návodu. Uvedená životnost nepředstavuje dodatečnou záruku.

8.3 ODPOVĚDNOST

Společnost DIETZ GmbH nese odpovědnost pouze tehdy, jsou-li výrobky používány za stanovených podmínek a ke stanoveným účelům. Doporučujeme s výrobky zacházet vhodným způsobem a pečovat o ně podle návodu. DIETZ GmbH neručí za škody způsobené součástmi a náhradními díly, které nebyly schváleny společností DIETZ GmbH. Opravy smí provádět pouze autorizovaní specializovaní prodejci nebo samotný výrobce.

TOMTAR®

Skupina výrobků: Otočná sedačka na vanu
Výrobek: Bano
Verze návodu k použití: 2.0.0
Poslední aktualizace: 2021-02 (RPO)

DIETZ GmbH
Reutäckerstrasse 12
76307 Karlsbad
Germany
Tel.: +49 7248.9186-0
Fax: +49 7248.9186-86
info@dietz-reha.de
www.dietz-group.de

TOMTAR je registrovaná ochranná známka společnosti DIETZ GmbH Produkty

TOMTAR prodává DIETZ GmbH.

Tiskové chyby, chyby, změny cen a produktů vyhrazeny.
© DIETZ GmbH, Karlsbad
Kopie, ať už části nebo celku, pouze s písemným souhlasem společnost DIETZ GmbH, Karlsbad.

ORTOSERVIS
s námi zůstanete v pohybu

PRAHA
Ronkova 13/353, 180 00 Praha 8 tel./fax: 266 313 652 ortoservis@ortoservis.cz

BRNO
Minská 100, 616 00 Brno - Žabovřesky tel./fax: 541 240 393 brno@ortoservis.cz

ČESKÉ BUDĚJOVICE
Staroměstská 2608, 370 04 České Budějovice tel./fax: 387 432 502 cb@ortoservis.cz

OPAVA
Pivovarská 7/71, 746 01 Opava tel./fax: 553 775 226 opava@ortoservis.cz

www.ortoservis.cz

Společnost Ortoservis s.r.o., Ronkova 13/353, 180 00 Praha 8 je zapsána v OR u Městského soudu v Praze, oddíl C, vložka 72014, IČO 26121760